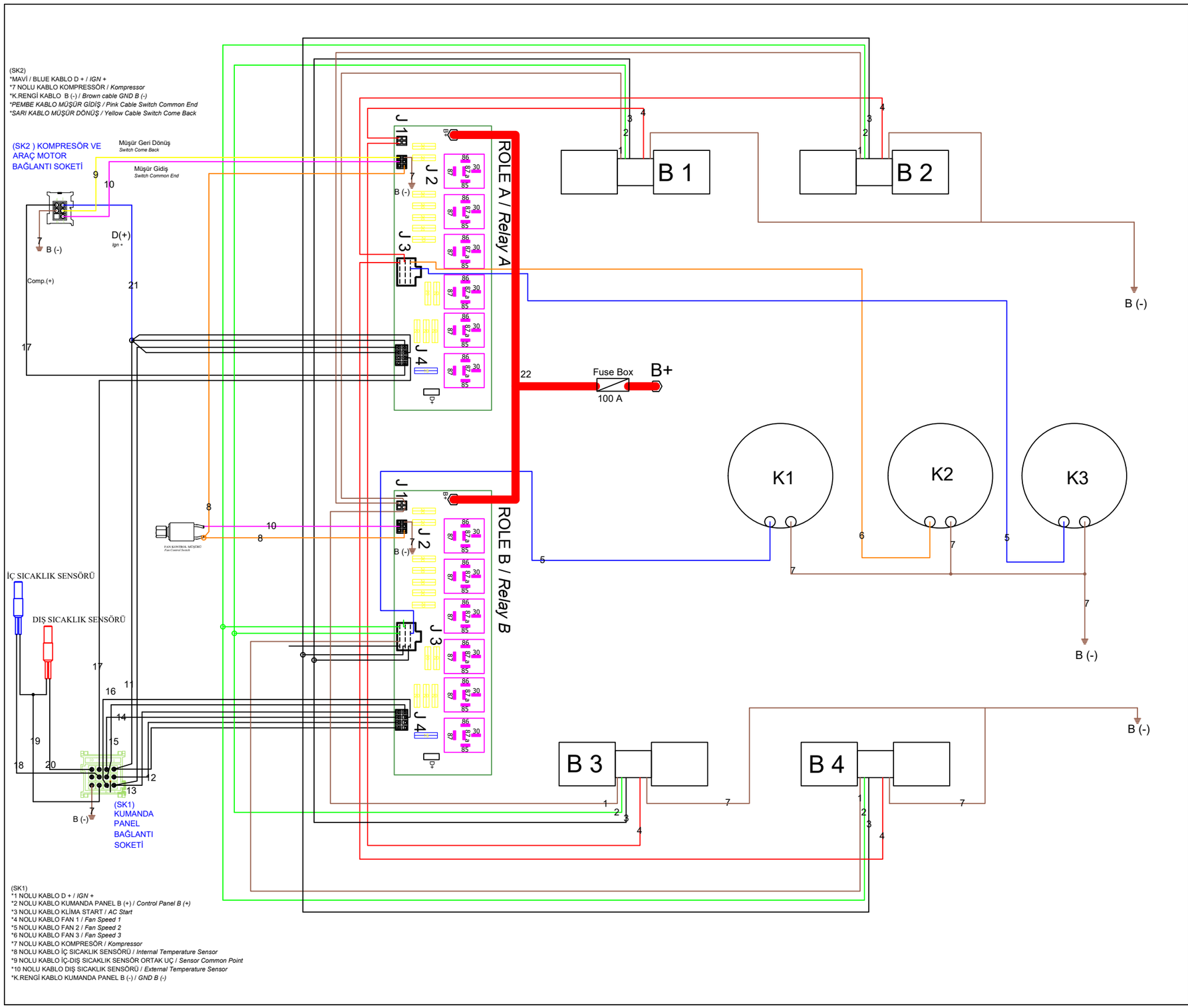


(SK1)
*1 NOLU KABLO D + / IGN +
*2 NOLU KABLO KUMANDA PANEL B (+) / Control Panel B (+)
*3 NOLU KABLO KLİMA START / AC Start
*4 NOLU KABLO FAN 1 / Fan Speed 1
*5 NOLU KABLO FAN 2 / Fan Speed 2
*6 NOLU KABLO FAN 3 / Fan Speed 3
*7 NOLU KABLO KOMPRESÖR / Kompressor
*8 NOLU KABLO İÇ SICAKLIK SENSÖRÜ / Internal Temperature Sensor
*9 NOLU KABLO İÇ-DIŞ SICAKLIK SENSÖR ORTAK UÇ / Sensor Common Point
*10 NOLU KABLO DIŞ SICAKLIK SENSÖRÜ / External Temperature Sensor
*K.RENGİ KABLO KUMANDA PANEL B (-) / GND B (-)

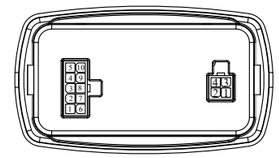

1- FAN 1
2- FAN 2
3- FAN 3
4- BOŞ / *EMPTY*
5- BOŞ / *EMPTY*
6- DIŞ İSI SENSÖRÜ / EXT. TEMP. SENSOR
7- SENSOR ORTAK UÇ / SENSOR COMMON POINT
8- İÇ ISI SENSÖRÜ / INT. TEMP. SENSOR
9- BOŞ / *EMPTY*
10- BOŞ / *EMPTY*

1- BOŞ / EMPTY
2- KLİMA / AC START
3- ŞASE / GND
4- +24V / +24V POSITIVE

KABLO TANIMLAMA / *CABLE IDENTIFICATION*

| NO | KABLO RENGİ / *CABLE COLOR* | AÇIKLAMA / *DESCRIPTION* |
|---|---|---|
| 1 | KAHVERENGİ / *BROWN* (0,5 mm) | FAN BLOWER 1. HIZ / *SPEED* |
| 2 | YEŞİL / *GREEN* (0,5 mm) | FAN BLOWER 2. HIZ / *SPEED* |
| 3 | BEYAZ / *WHITE* (0,5 mm) | FAN BLOWER 3. HIZ / *SPEED* |
| 4 | KIRMIZI / *RED* (1,5 mm) | BLOWER (+) / *BLOWER POWER SUPPLY (+)* |
| 5 | MAVİ / *BLUE* (1,5 mm) | KONDANSER FAN MOTOR / *CONDANSER FAN MOTOR* |
| 6 | TURUNCU / *ORANGE* (1,5 mm) | KONDANSER FAN KONTROLLÜ MOTOR / *CONDANSER FAN CONTROL MOTOR* |
| 7 | KAHVERENGİ / *BROWN* (1.5 mm) | ( B- ) ŞASE/ *GROUND* |
| 8 | TURUNCU / *ORANGE* (0.5mm) | FAN KONTROL MÜŞÜRÜ / *FAN CONTROL SWITCH* |
| 9 | SARI / *YELLOW* (0.5mm) | MÜŞÜR GERİ DÖNÜŞ / *SWITCH COME BACK* |
| 10 | PEMBE / *PINK* (0.5mm) | MÜŞÜR ORTAK UÇ / *SWITCH COMMON END* |
| 11 | 1 NOLU KABLO /*1 NO CABLE* (0.75mm) | D+ / ACC |
| 12 | 2 NOLU KABLO / *2 NO CABLE* (0.75mm) | KUMANDA BESLEME / *POWER CONTROL* |
| 13 | 3 NOLU KABLO / *3 NO CABLE*(0.75mm) | A/C |
| 14 | 4 NOLU KABLO / *4 NO CABLE*(0.75mm) | FAN 1 |
| 15 | 5 NOLU KABLO / *5 NO CABLE*(0.75mm) | FAN 2 |
| 16 | 6 NOLU KABLO / *6 NO CABLE*(0.75mm) | FAN 3 |
| 17 | 7 NOLU KABLO / *7 NO CABLE*(1.50mm) | MANYETİK / *COMPRESSOR* |
| 18 | 8 NOLU KABLO / *8 NO CABLE*(0.75mm) | İÇ SICAKLIK SENSÖR GİRİŞİ / *INTERNAL TEMPERATURE SENSOR* |
| 19 | 9 NOLU KABLO / *9 NO CABLE*(0.75mm) | SENSÖR ORTAK BAĞLANTI UCU / *COMMON CONNECTION POINT SENSOR* |
| 20 | 10NOLU KABLO /*10NO CABLE*(0.75mm) | DIŞ SICAKLIK SENSÖR GİRİŞİ / *OUTDOOR TEMPERATURE SENSOR* |
| 21 | MAVİ / *BLUE* (0,75 mm) | D+ / ACC |
| 22 | KIRMIZI / *RED* (35mm) | ( B+ ) AKÜ/*BATERY* |

KLİMA KONTROL KUMANDA PANEL KULLANIM / *CLIMATE CONTROL CONTROL PANEL FOR USE*

A/C butonu kompresörü açar veya kapatır.
*A/C button starts or shuts down the conditioner*

Klimalarda opsiyonel bir durumdur. Isıtmayı başlatır.
*This feature is optional for conditioners.*
*It is start heating*

* Fan seviyesi 1 / *Fan speed 1*
** *Fan seviyesi 2 / Fan speed 2*
*** *Fan seviyesi 3 / Fan speed 3*

Sıcaklık gösterge ekranı
*Temperature indicator*

Bu iki buton sayesinde araç içindeki ısı ayarlanır. Butonlar her basıldığında 1° C değişim meydana gelir. Butonlar yardımıyla ayarlanan sıcaklık değerine iç ortam geldiğinde otomatik olarak kompresörü devre dışı bırakır ama fan motorları çalışmaya devam eder.
*The temperature inside the vehicle is adjusted by these two buttons. An alteration of 1° C happens by every push of the buttons. When the inner environment meets the temperature value adjusted by the buttons, it leaves the compressor out of service automatically, but the fan motors go on working.*

Klimalarda opsiyonel bir durumdur. Ortama dış havadan 100% temiz hava alınmasını sağlayan butondur.
*This feature is optional for conditioners. It takes in 100 % clean air from the outer environment.*

Specifications
ÖZELLIKLERI

Customer
MÜSTERI
SERBEST ÖLCÜ TOLERANSI
DIN13920a

RESIM SEKLI A
FONKSIYONLAR/ KONTROL OLCUSU
KRITIKAR
SOLID WORKS

Scale
ÖLCEK
Ölçek:1/7
ÖLCÜ mm
ÖLCÜLER ISO R 128
Material
MALZEME
ÖLCÜMERM
DIN

| | TARIH | ISIM |
|---|---|---|
| ÇIZEN | | |
| ONAY | | |
| Norm | | |

Designation
ADI
YK 300 ELEKTRİK ŞEMASI
YK 300 Electrical Dyagram

YILKAR airconditioned

Dr.Nr.
RESIM NO.
Yedek Parça NO.
Page
SAYFA 2
1/2
A / 2

| BÖLÜM | Col. SÜTUN | Revision DEGISIKLIK | Date TARIH | Name ISIM | Appr. ONAY |
|---|---|---|---|---|---|

RESIM ÜZERINDEN ÖLÇÜ ALMAYINIZ.